A11SJLA1 | 管 制 圖 面

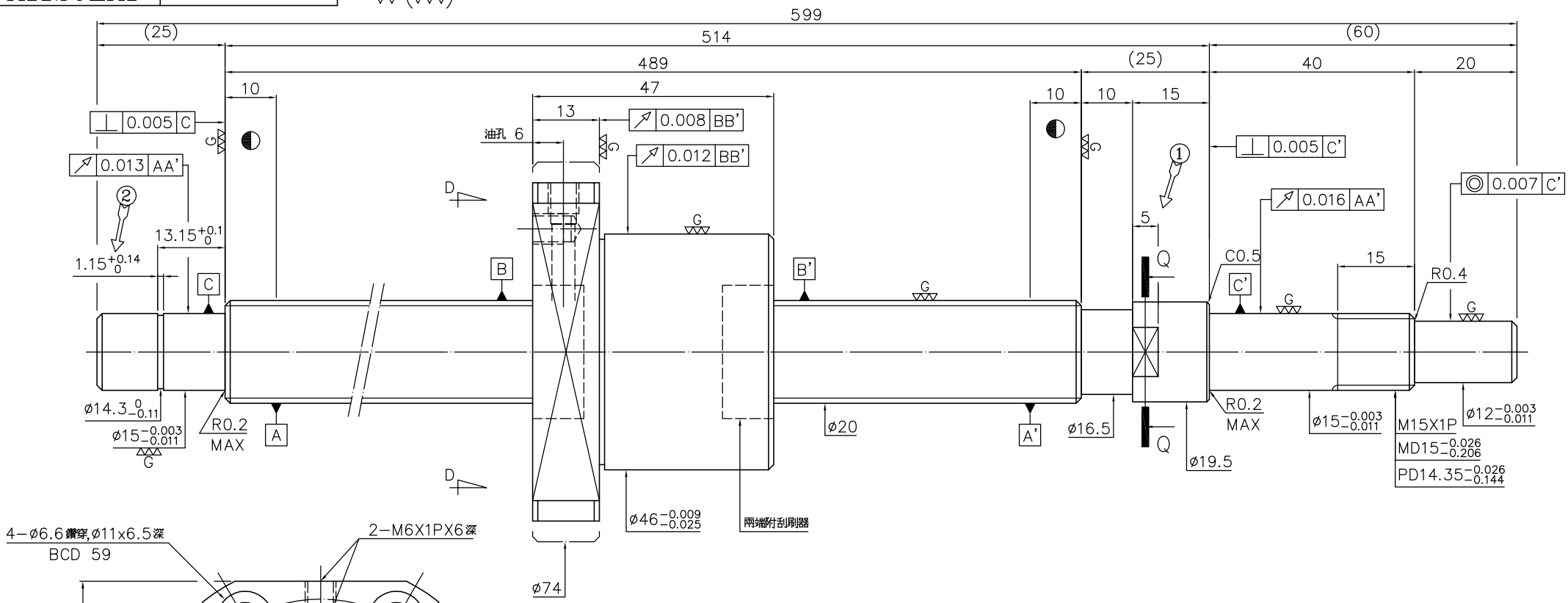

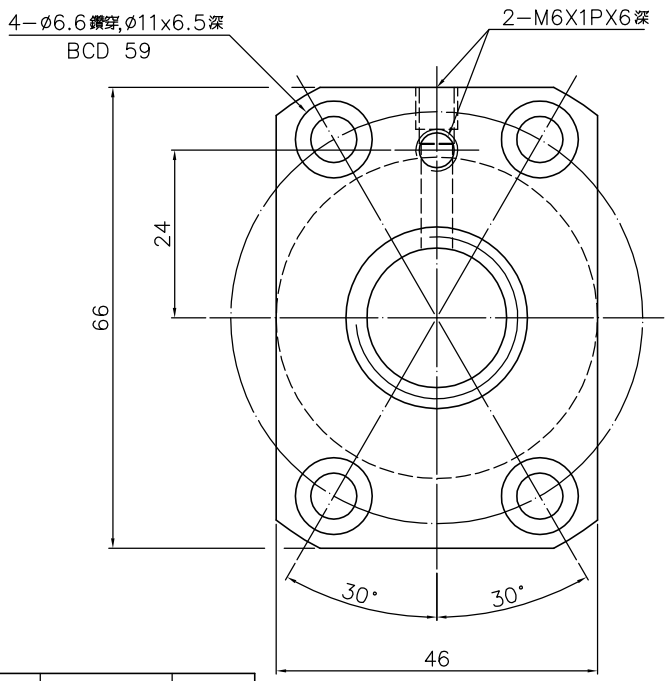

D−D 視圖

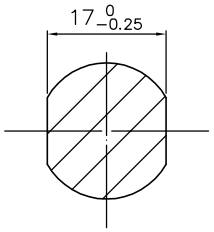

Q−Q 剖視

規格: R20−10K3−FSC−489−599−0.012

日期	修改內容	審核